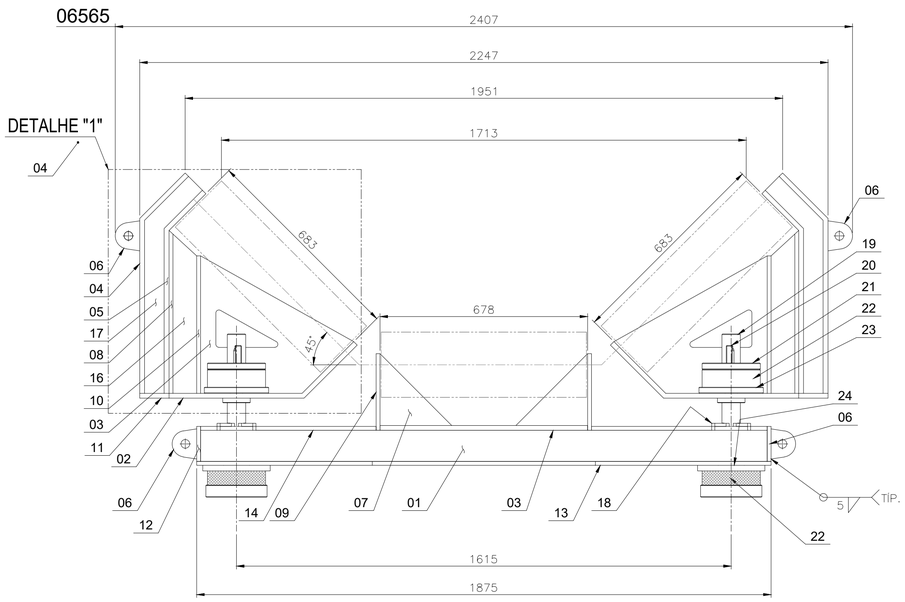


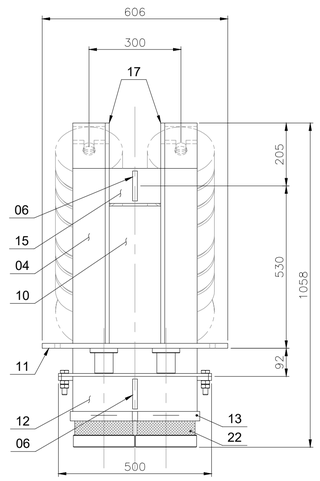


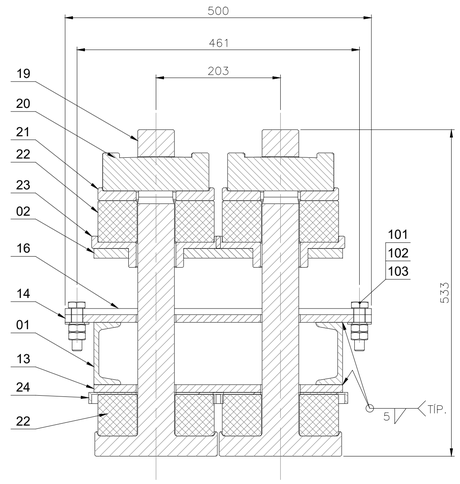


## LISTA DE MATERIAL

| POS. | QUANT. | DESCRIÇÃO | OBS. | MATERIAL | PESO UNIT. | PESO TOTAL |
|---|---|---|---|---|---|---|
| 06565 | 01 | CAVALETE | | | | 739,2 |
| 01 | 02 | PERFIL U 152,4 x 15,62Kg/m X 1850mm | – | ASTM–A36 | 22,0 | 44,0 |
| 02 | 02 | CH. 16 x 680 x 406 | – | ASTM–A36 | 42,7 | 85,4 |
| 03 | 02 | CH. 16 x 449 x 500 | – | ASTM–A36 | 28,2 | 56,4 |
| 04 | 04 | CH. 16 x 774 x 106 | – | ASTM–A36 | 10,2 | 40,8 |
| 05 | 04 | CH. 16 x 708 x 106 | – | ASTM–A36 | 9,2 | 36,8 |
| 06 | 04 | CH. 16 x 130 x 107 | OLHAL | ASTM–A36 | 0,7 | 2,8 |
| 07 | 02 | CH. 16 x 234 x 234 | – | ASTM–A36 | 2,2 | 4,4 |
| 08 | 04 | CH. 12,7 x 106 x 532 | – | ASTM–A36 | 5,5 | 22,0 |
| 09 | 02 | CH. 12,7 x 340 x 406 | – | ASTM–A36 | 13,7 | 27,4 |
| 10 | 02 | CH. 12,7 x 168 x 449 | – | ASTM–A36 | 7,5 | 15,0 |
| 11 | 04 | CH. 12,7 x 96 x 219 | – | ASTM–A36 | 6,8 | 13,6 |
| 12 | 02 | CH. 12,7 x 114 x 406 | – | ASTM–A36 | 4,6 | 9,2 |
| 13 | 01 | CH. 12,7 x 406 x 1875 | – | ASTM–A36 | 75,9 | 151,8 |
| 14 | 02 | CH. 12,7 x 500 x 573 | – | ASTM–A36 | 24,3 | 48,6 |
| 15 | 02 | CH. 12,7 x 114 x 168 | – | ASTM–A36 | 1,9 | 3,8 |
| 16 | 04 | CH. 12,7 x 90 x 531 | – | ASTM–A36 | 4,5 | 18,0 |
| 17 | 04 | CH. 12,7 x 216 x 719 | – | ASTM–A36 | 7,2 | 28,8 |
| 18 | 04 | CH. 10 x 57 x 500 | – | ASTM–A36 | 2,0 | 8,0 |
| 19 | 04 | BARRA REDONDA ø 200 x 533 | TORNEADO | ASTM–A36 | 18,3 | 73,2 |
| 20 | 04 | CHAPA 20 x 62 x 173 | TORNEADO | ASTM–A36 | 1,4 | 5,6 |
| 21 | 04 | BARRA REDONDA ø 210 x 51 | TORNEADO | ASTM–A36 | 2,5 | 10,0 |
| 22 | 08 | BORRACHA ø 190 x 68 | COXIM | BORRACHA | 1,0 | 8,0 |
| 23 | 04 | BARRA REDONDA ø 180 x 51 | TORNEADO | ASTM–A36 | 2,2 | 8,8 |
| 24 | 04 | BARRA REDONDA ø 190 x 21 | TORNEADO | ASTM–A36 | 3,3 | 13,2 |
| 101 | 08 | PARAF. CAB. SEXT. M16 x 70 | DIN 931 | CL. 8.8 | 0,1 | 0,8 |
| 102 | 16 | PORCA SEXTAVADA PARA PARAF. M16 | DIN 934 | CL. 8 | – | – |
| 102 | 08 | ARRUELA DE LISA P/ PARAF. M16 | DIN 126 | AÇO | – | – |
| | | | | | | |
| | | | | | | |
| | | | | | PESO TOTAL APROX. = | 739,2 Kg |

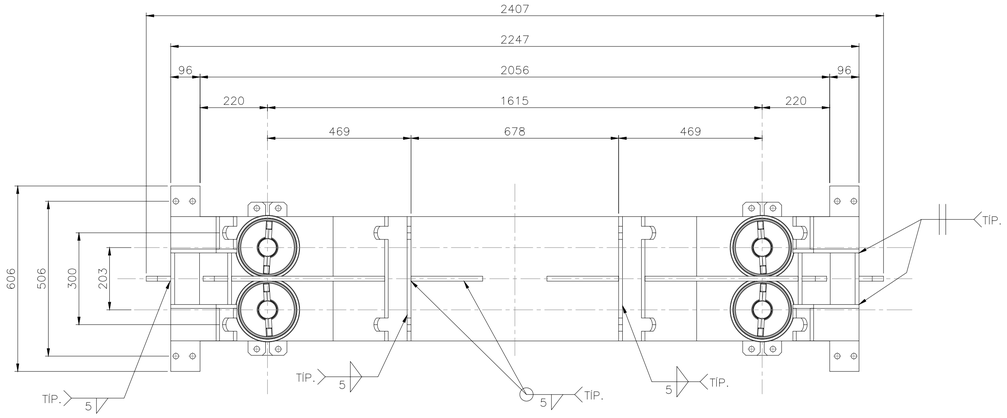


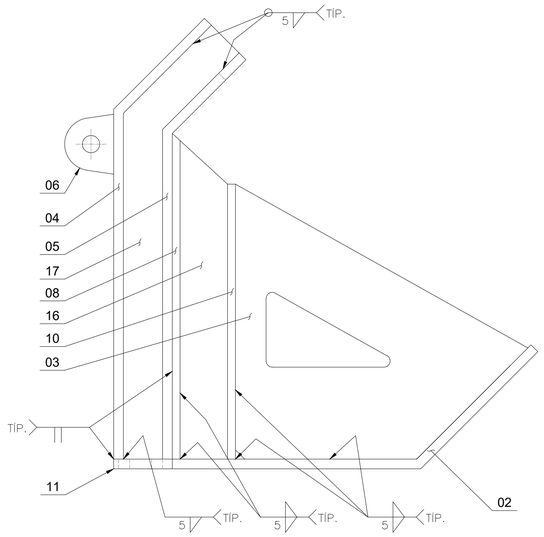


DETALHE "1"
ESC.: 1:5

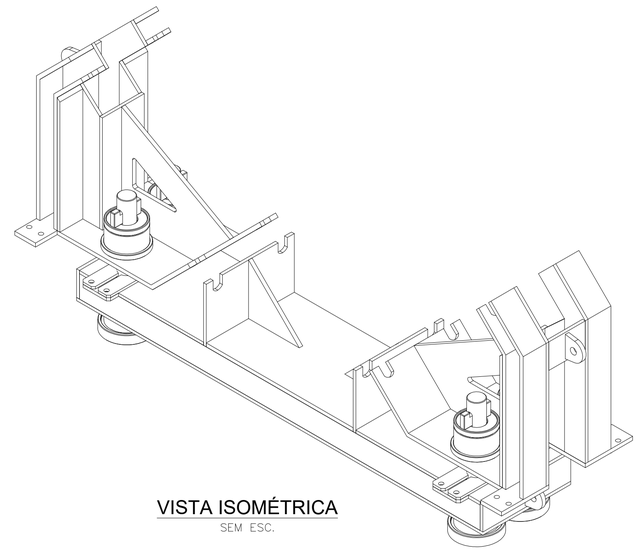

VISTA ISOMÉTRICA
SEM ESC.

A PROPRIEDADE INTELECTUAL DESTE DESENHO É TRATADA NO CONTRATO, SENDO QUE A PROPRIEDADE AUTORIZA, DESDE ÀQUELES QUE DEVEM DESENVOLVER PARA A VALE E/OU EMPRESAS DO GRUPO, INCLUSE O COMPARTILHAMENTO COM TERCEIROS PARA FINS DE MANUTENÇÃO, OPERAÇÃO E AQUISIÇÃO DE PEÇAS DE REPOSIÇÃO.

| INSTRUÇÕES P/ PLOTAGEM | |
|---|---|
| COR | ESPESSURA |
| COR N. 8 | 0,05 |
| WHITE | 0,1 |
| YELLOW | 0,1 |
| GREEN | 0,2 |
| CYAN | 0,3 |
| BLUE | 0,4 |
| RED | 0,6 |
| MAGENTA | 0,8 |

## NOTAS

1 – TODAS AS DIMENSÕES ESTÃO EM MILÍMETRO, (E.A.).
2 – SOLDA CONFORME AWS D1.1/D1.1M:2015.
3 – USAR CONSUMÍVEL E71–T1.
4 – TOLERÂNCIA DE CALDEIRARIA: DIN8570 Grau B.
5 – TOLERÂNCIA DE USINAGEM: DIN7168 CI, MÉDIA.
6 – TIPAGEM EM TODAS AS PEÇAS.
7 – LISTA DE MATERIAL PARA 1 (UM) CONJUNTO, FABRICAR QUANTIDADE ESPECIFICADA NO DESENHO DE CONJUNTO.

## DOCUMENTOS DE REFERÊNCIA

| REV. | T.E. | DESCRIÇÃO | PROJ. | DES. | VER. | APR. | AUT. | DATA |
|---|---|---|---|---|---|---|---|---|
| B | B | PARA APROVAÇÃO | APA | APA | VFF | LC | GLC | 29/06/26 |
| A | B | EMISSÃO INICIAL | APA | APA | VFF | LC | GLC | 01/06/26 |

REVISÕES

T.E. TIPO DE EMISSÃO
(A) PRELIMINAR (B) PARA APROVAÇÃO (C) PARA CONHECIMENTO (D) PARA COTAÇÃO (E) PARA CONSTRUÇÃO (F) CONFORME COMPRADO (G) CONFORME CONSTRUÍDO (H) CANCELADO

VALE | TRACTEBEL engie

CLASSIFICAÇÃO: INTERNO

PROJETO: DETALHAMENTO DA MESA DE IMPACTO DO CHUTE P6
Nº DO PROJETO OU SE: SE–KS–2024/0019
Nº DO CONTRATO: 59000119022

PROJETO DETALHADO
MINA – SISTEMA DE REJEITO
CHUTE P6 CT–1082KS–01
MESA DE IMPACTO
DESENHO DE DETALHES – 2/5

| ESCALA | Nº CONTRATADA | Nº VALE | REVISÃO |
|---|---|---|---|
| 1:10 | W.003592–60000–3–ME–DE–003 | 1083KS–M–06565 | B |

PR–E–022 ANEXO B (A1)